HDCVI CAMERA (HDCVI カメラ)

Lite Series

DH-HAC-HDBW1239RAN-IL-A

2 メガピクセル デュアル照明対応ドーム型 CVI カメラ

特長

- 最大照射 40mの白色 LED/IR LED のデュアル照明
- HD-CVI/AHD/HD-TVI/アナログ出力の切替可能
  (OSD メニュー/PFM820)
- 画像最適化, 130 d B True WDR, 3DNR
- ビルトインマイク搭載
- 防水防塵/耐衝撃性能 IP67/IK10, DC12V/1A

※デュアル照明切替には、XVR-13 のレコーダーにて対応のファームウェアが必要です。

アクセサリ（オプション）

PFA106	PFA135	PFA137
PFA125-E	PFB203W	PFB220C

設置方法

Junction Mount	Wall Mount
PFA137	PFB203W
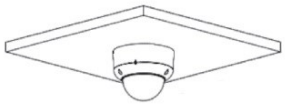	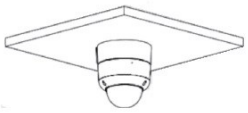
Ceiling Mount	**Poie Mount**
PFA106+PFB220C	PFB203W+PFA152-E
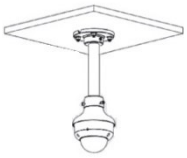	

外形寸法図（mm）

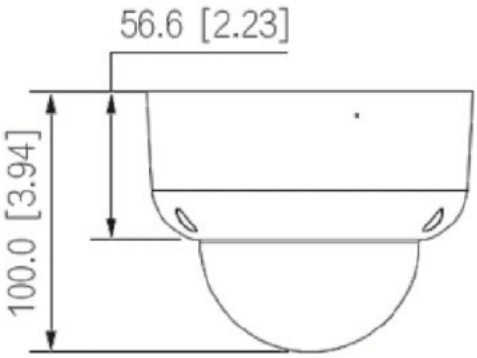

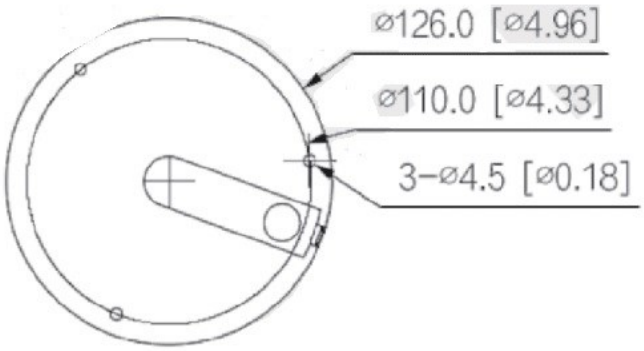

※製品の仕様、外観は改良のため予告なく変更する場合があります

HDCVI CAMERA (HDCVI カメラ)

Lite Series

DH-HAC-HDBW1239RAN-IL-A

技術仕様

型式	DH-HAC-HFW1239RAN-IL-A
カメラ	
イメージセンサー	2 メガピクセル CMOS
有効画素数	1920(H)×1080(V),2PM
走査方式	プログレッシブ
電子シャッタースピード	1/30 秒～1/100,000 秒
最低被写体照度	0.001Lux/F1.6(カラー,30IRE) 0.0001Lux/F1.6(白黒,30IRE),0Lux(照明オン)
S/N 比	65dB 以上
照明 最大照射距離	白色 LED:40m,IR LED:40m
照明 オン/オフ制御	オート/マニュアル
照明 搭載数	白色 LRD:3 個,IR LED:3 個
パン/チルト/回転 範囲	パン：0°～355°,チルト:0°～80°,
	回転: 0°～355°
レンズ	
レンズタイプ	固定
マウントタイプ	M12
焦点距離	2.8mm
最大口径	F1.6
視野角	水平:107°,垂直:56°
近接撮影距離	0.7m
撮影距離の目安	

検知	観察	認識	識別
42.2m	16.9m	8.4m	4.2m

ビデオ	
フレームレート	CVI:1080P@30fps,AHD:1080P@30fps, TVI:1080P@30fps,CVBS:960×480H
解像度	1080P(1820×1080),960H(960×480)
Day/Night	オート(ICR)/カラー/白黒
逆光補正	BLC/WDR(130dB)/HLC

ビデオ(続き)	
ホワイトバランス	オート/エリアホワイトバランス
ゲインコントロール	オート/マニュアル
ノイズリダクション	3D NR
スマート照明	対応
ミラー	オフ/オン
プライバシーマスク	オフ/オン(8 エリア,長方形)
照明モード	IR/白色切り替え,白色 LED モード,IR LED モード
認証	
認証	CE:EN55032:2015,EN61000-3-2:2014, EN61000-3-3:2013,EN55024:2010+A1:2015, EN55035:2017,EN50130-4:2011+A1:2014, EN62368-1:2014+A11:2017 FCC:CFR47 FCC Prat15subpartB,ANSI C63.4-2014 UL:UL632368-1+CAN/CSA C22.2No.62368-1-14
ポート	
ビデオ出力	CVI/TVI/AHD/CVBS 出力に切替可能(BNC ポート×1)※1
オーディオ出力	ビルトインマイク×1
電源	
供給電圧	DC12V/1A±30%
消費電力	最大 5.3W(DC12V,LED オン)
環境	
動作温度・湿度範囲	-40℃～+60℃/95%RH 以下※2
保存温度・湿度範囲	-40℃～+60℃/95%RH 以下
防塵防水/耐衝撃性能	IP67/IK10
構造	
筐体素材	金属+プラスチック
外形寸法	Φ126mm×100mm
重量/総重量	0.59kg/0.76kg

※1.CVBS 切替後、それ以外の映像出力方式に切り替える場合は PFM820 が必要。
※2.起動は-40℃以上で行う必要があります。

※製品の仕様、外観は改良のため予告なく変更する場合があります